Producent TECHNIX

Pompa ciepła
TECHNIX TX-9500

Instrukcja montażu i obsługi

Dziękujemy za wybranie naszego produktu, z przyjemnością służymy pomocą. Aby lepiej obsługiwać ten produkt i zapobiec wypadkom spowodowanym nieprawidłową obsługą, prosimy o dokładne zapoznanie się z niniejszą instrukcją obsługi przed wykonaniem jakiejkolwiek instalacji lub obsługi, a także zwrócić szczególną uwagę na ostrzeżenia, zakazy i instrukcje dotyczące uwagi. Stale uzupełniamy i ulepszamy tę instrukcję obsługi, aby zapewnić lepszą obsługę!

DEKLARACJA ZGODNOŚCI UE

My, **TECHNIX Sp. z o.o.**
Szczury 33B, 63-400 Ostrów Wlkp., POLSKA

deklarujemy z pełną odpowiedzialnością, że:

PRODUKT: **POMPA CIEPŁA TX-9500**,

do którego odnosi się ta deklaracja, spełnia wymogi następujących dyrektyw i rozporządzeń:

- 2011/65/EU – Dyrektywa w sprawie ograniczenia stosowania niektórych niebezpiecznych substancji w sprzęcie elektrycznym i elektronicznym RoHS II;
- 2009/125/EU – Dyrektywa w sprawie ekoprojektu;
- 2014/35/EU – Dyrektywa niskonapięciowa;
- 2014/30/EU – Dyrektywa kompatybilności elektromagnetycznej;
- 2017/1369/EU – Etykietowanie efektywności energetycznej;
- 2014/68/EU – Dyrektywa dotycząca urządzeń ciśnieniowych;
- 2006/42/WE – Dyrektywa maszynowa.

Zgodność została sprawdzona z wymogami następujących norm:

- EN 60335-1:2012/A13:2017;
- EN 60335-2-40:2003/A13:2012/AC:2013;
- EN 55014-1:2017;
- EN 55014-2:2015;
- EN 61000-3-2:2014;
- EN 61000-3-3:2013.

Deklaracja odnosi się wyłącznie do produktu w stanie jakim został wprowadzony do obrotu i nie obejmuje części składowych dodanych przez użytkownika, lub przeprowadzonych przez niego zmian, oraz użytkowania niezgodnego z instrukcją.

Osoba upoważniona do przygotowania dokumentacji technicznej:

Grzegorz Urbański

Osoba upoważniona do podpisania deklaracji:

Grzegorz Urbański
Prezes Zarządu

SPIS TREŚCI

1. Zanim użyjesz 5
1.1 Recykling i wymagania środowiskowe 5

2. Instalacja 7
2.1. Środki bezpieczeństwa 7
2.2. Miejsce instalacji pompy ciepła i uwagi 7
2.3. Wymiary pompy ciepła 8
2.4. Budowa pompy ciepła 9
2.4.1 Zasada działania 9
2.4.2 Budowa produktu 9
2.5. Podłączenie do instalacji elektrycznej 10
2.6. Schemat podłączenia pompy ciepła TX - 9500 11
2.7. Schemat podłączenia pompy obiegowej TECHNIX TX 25/4-7/180 i siłownika zaworu 11
2.8. Montaż panelu sterującego w pomieszczeniu 12
2.9. Podłączenie panelu sterującego do pompy ciepła 13

3. Przeznaczenie pompy ciepła TX 9500 14
3.1. Tryby pracy pompy ciepła TX - 9500 15
3.2. Obsługa panelu sterującego pompy ciepła TX - 9500 16
3.2.1 Wybór trybu pracy pompy ciepła 17
3.2.2 Nastawa temperatury C.W.U. (ciepłej wody użytkowej) 17
3.2.3 Nastawa temperatury BUFOR 17
3.2.4 Nastawa temperatury C.W.U. + BUFOR 18
3.2.5 Nastawa temperatury C.W.U. + Podłogówka 18
3.2.6 Nastawa temperatury C.W.U. + BUFOR + podłogówka 19
3.2.7 Nastawa temperatury C.W.U. + BUFOR + Grzejniki 19
3.2.8 Nastawa temperatury C.W.U. + BUFOR + Grzejniki + Podłogówka 20

4. Konserwacja i naprawa 21
4.1. Wskazówki dotyczące konserwacji 21
4.2. Inne problemy i naprawy 21

5. Karta gwarancyjna i warunki gwarancji 23
6. Potwierdzenie wykonania przeglądów serwisowych 24

Copyright by Technix Sp. z o.o.

1. Zanim użyjesz

1.1 Recykling i wymagania środowiskowe

Wszystkie komponenty urządzenia zostały wykonane z materiałów, które nie są szkodliwe dla środowiska.
W znacznej części podlegają one recyklingowi. Materiałów, których nie można powtórnie użyć istnieje możliwość ich utylizacji.
Przy pracach konserwacyjnych lub serwisowych należy przestrzegać ważnych dla środowiska wymagań dotyczących odzysku, wtórnego użycia i utylizacji materiałów. Szczególnie należy zwrócić uwagę na normy dotyczące czynnika chłodniczego zawartego w układzie freonowym opierając się na:

DIN 8960 Czynnik chłodniczy,wymogi
DIN EN 378 Instalacje chłodnicze i pompy ciepła - wymagania dotyczące bezpieczeństwa i ochrony środowiska

Pompa ciepła TX - 9500 zawiera czynnik chłodniczy R410a. Układ jest hermetycznie zamknięty. Czynnik chłodniczy należy zutylizować zgodnie z obowiązującymi regulacjami prawnymi. Odzysk czynnika chłodniczego może być przeprowadzony tylko przez wykwalifikowane osoby posiadające odpowiednie uprawnienia.

OSTRZEŻENIE !

UWAGA !

ZAKAZ !

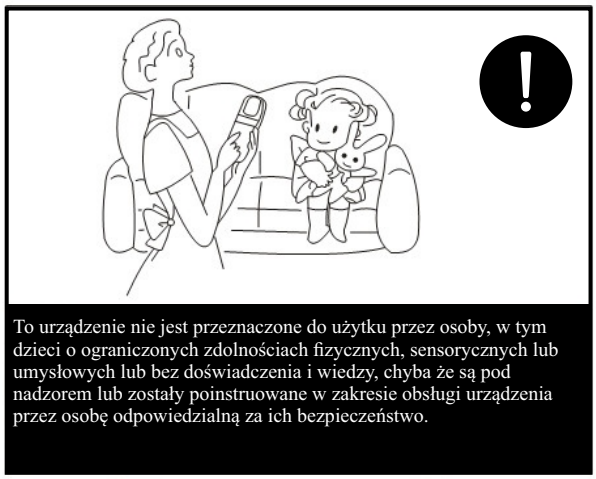

Copyright by Technix Sp. z o.o.

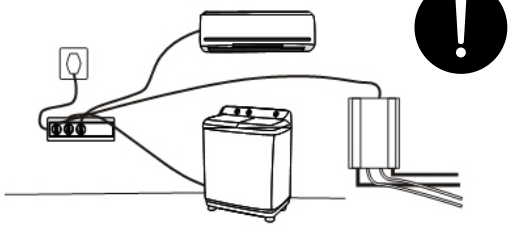

Użyj dedykowanego gniazda dla tego urządzenia, w przeciwnym razie może wystąpić awaria.

Nie dotykaj kratki wylotu powietrza, gdy silnik wentylatora pracuje.

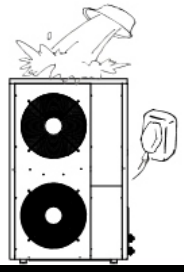

Surowo zabrania się wlewania wody lub innych płynów do produktu, może to spowodować porażenie lub uszkodzenie produktu.

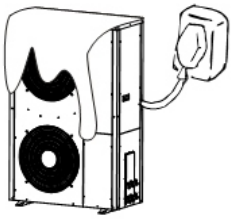

Podczas obsługi urządzenia nigdy nie przykrywaj go ubraniem, plastikową szmatką ani żadnym innym materiałem, który blokuje wentylację produktu, co doprowadzi do niskiej wydajności lub nawet do awarii urządzenia.

Gdy przewód zasilający poluzuje się lub ulegnie uszkodzeniu, zawsze zlecaj jego naprawę wykwalifikowanej osobie.

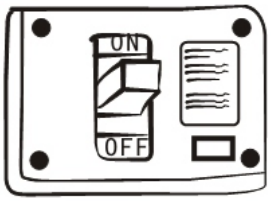

Konieczne jest użycie odpowiedniego wyłącznika automatycznego do pompy ciepła i upewnienie się, że zasilanie urządzenia jest zgodne ze specyfikacją.
W przeciwnym razie produkt może ulec uszkodzeniu.

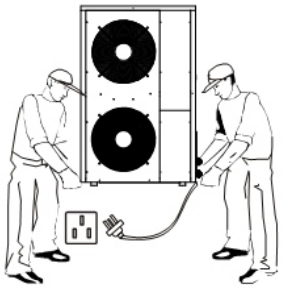

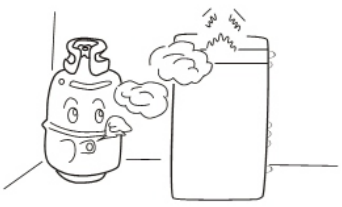

Trzymaj urządzenie z dala od łatwopalnego lub korozyjnego środowiska.

Copyright by Technix Sp. z o.o.

2. INSTALACJA

2.1. Środki bezpieczeństwa

*Aby uniknąć porażenia prądem, przed przystąpieniem do obsługi części elektrycznej należy odłączyć zasilanie na 1 minutę lub dłużej. Nawet po 1 minucie zawsze mierz napięcie na zaciskach kondensatorów obwodu głównego lub części elektrycznych, a przed dotknięciem upewnij się, że te napięcia są niższe niż napięcie bezpieczne.

* Rozmiar przewodu zasilającego należy dobrać zgodnie z niniejszą instrukcją. Musi on być uziemiony.
* Nie wkładać rąk ani nie zasłaniać kratki wylotu powietrza, gdy silnik wentylatora pracuje.
* Nie dotykaj przewodów elektrycznych mokrymi rękami ani nie ciągnij żadnych przewodów urządzenia.
* Zabrania się wlewania wody ani innych płynów do urządzenia.
* Wybierz odpowiedni bezpiecznik i wyłącznik zabezpieczający przed wyciekiem.
* Nie dotykaj żebra wymiennika ciepła po stronie źródła, może to zranić palec.
* Jeśli jakakolwiek linka jest luźna lub uszkodzona, wykwalifikowana osoba powinna to naprawić.

2.2. Miejsce instalacji pompy ciepła i uwagi

* Produkt jest jednostką zewnętrzną pompy ciepła typu monoblok powietrz - glikol.
* Produkt jest przeznaczony wyłącznie do ustawienia na zewnątrz.
* Nie wolno instalować pompy ciepła w miejscu, w którym może wyciekać palny gaz.
* Pompy ciepła nie wolno instalować w miejscu, w którym występuje olej lub gaz korozyjny.
* Pompę ciepła należy instalować na otwartej i dobrze wentylowanej przestrzeni.
* Pompa ciepła z każdej strony do ściany lub rury/zbiornika powinna zachować pewną odległość, odległość wylotu powietrza do rury/zbiornika powinna wynosić $\geqslant$ 2 m, odległość wlotu powietrza do ściany lub rury/zbiornika $\geqslant$0,5 m, odległość od dołu do ziemi $\geqslant$0,5 m, odległość z drugiej strony powinna wystarczyć do instalacji lub naprawy.
* Pompę ciepła należy zamontować na betonowym lub stalowym wsporniku, a pomiędzy pompą ciepła a podstawą lub wspornikiem należy umieścić podkładkę przeciwwstrząsową. Następnie należy użyć kołków rozporowych, aby zamocować pompę ciepła na wsporniku.
* Pamiętaj, że rura medium obiegowego musi mieć średnicę ≥DN25 (lub PPR32), a rury muszą być zaizolowane
* Podczas testowania lub naprawy może być konieczne spuszczenie dużej ilości płynu, a gdy pompa ciepła działa, spływa trochę skroplonej wody.

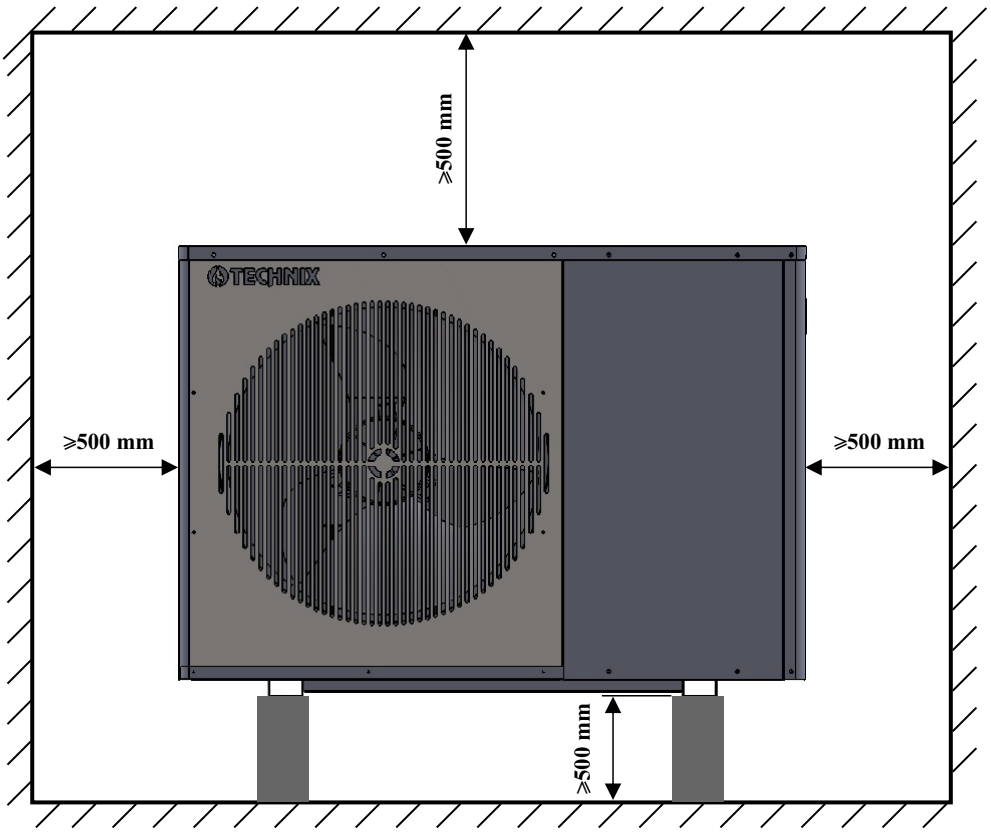

Copyright by Technix Sp. z o.o.

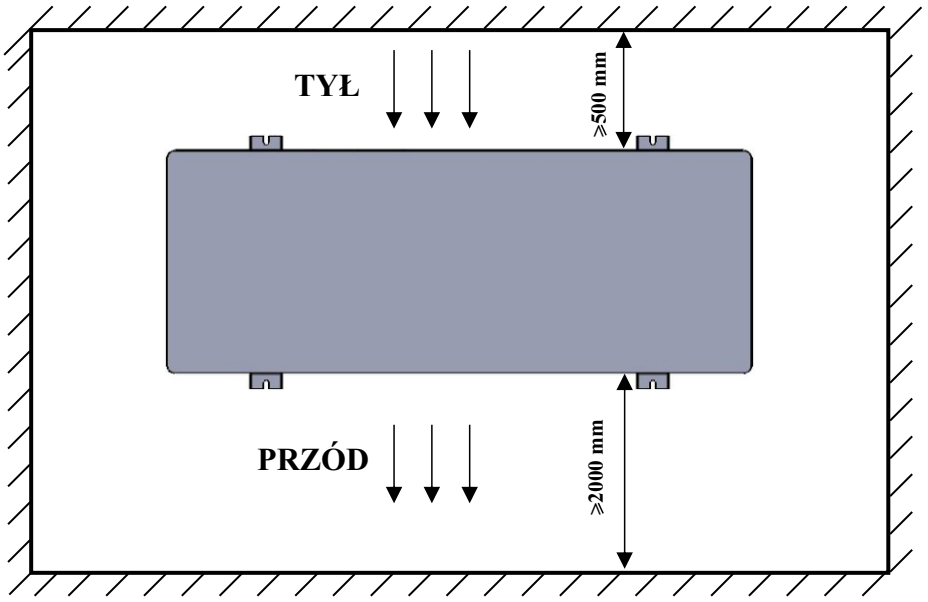

2.3. Wymiary pompy ciepła

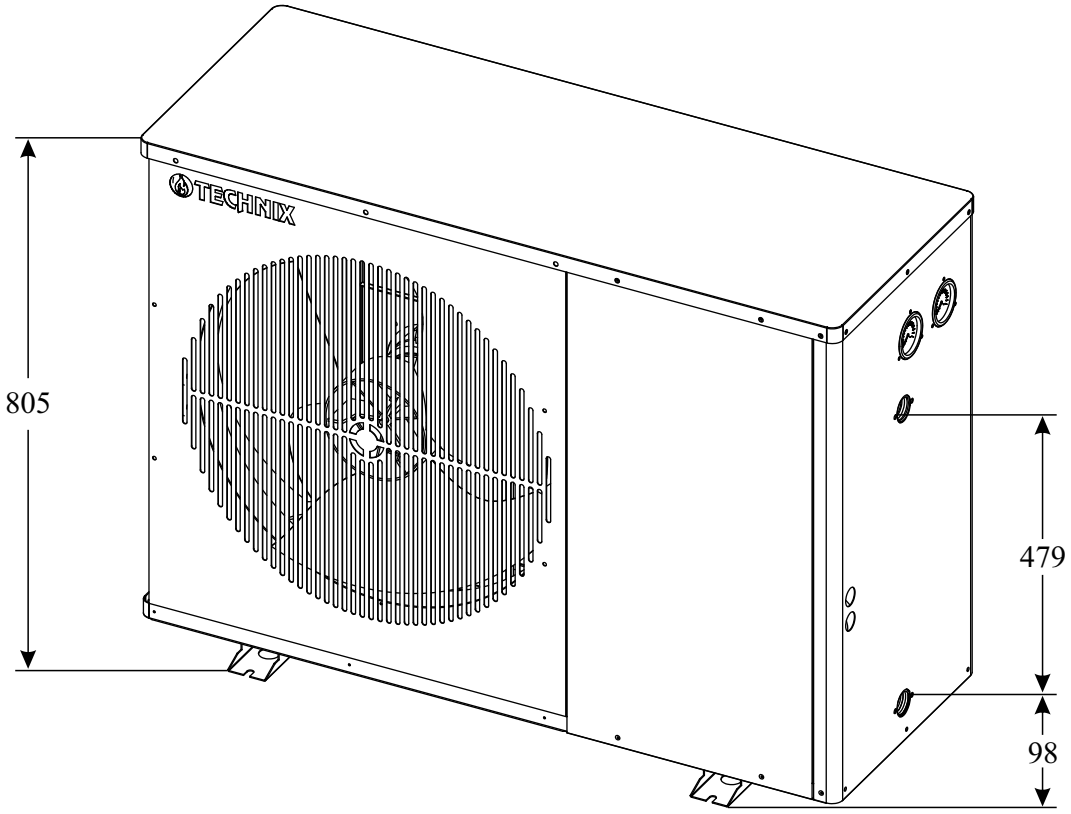

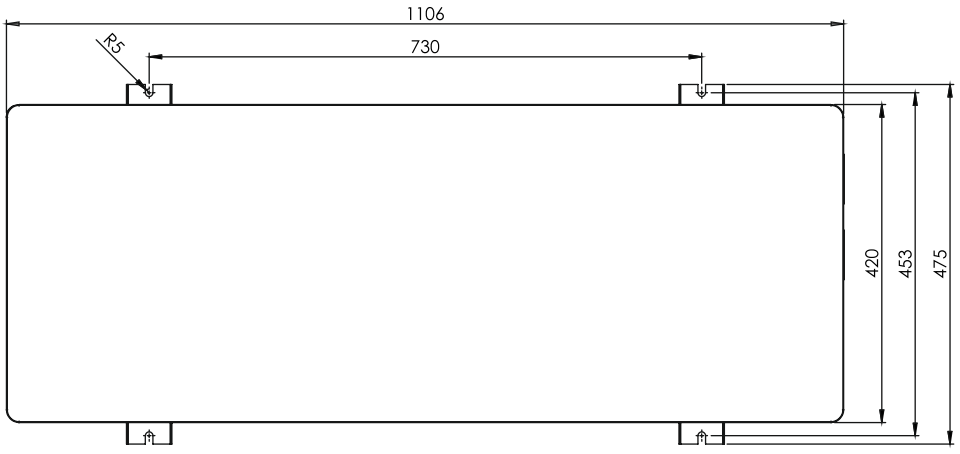

Copyright by Technix Sp. z o.o.

2.4. Budowa i zasada działania pompy ciepła TX - 9500

Pompa ciepła TX - 9500 jest konstrukcją typy monoblok składająca się z jednostki zewnętrznej i panelu sterującego.

2.4.1 Zasada działania

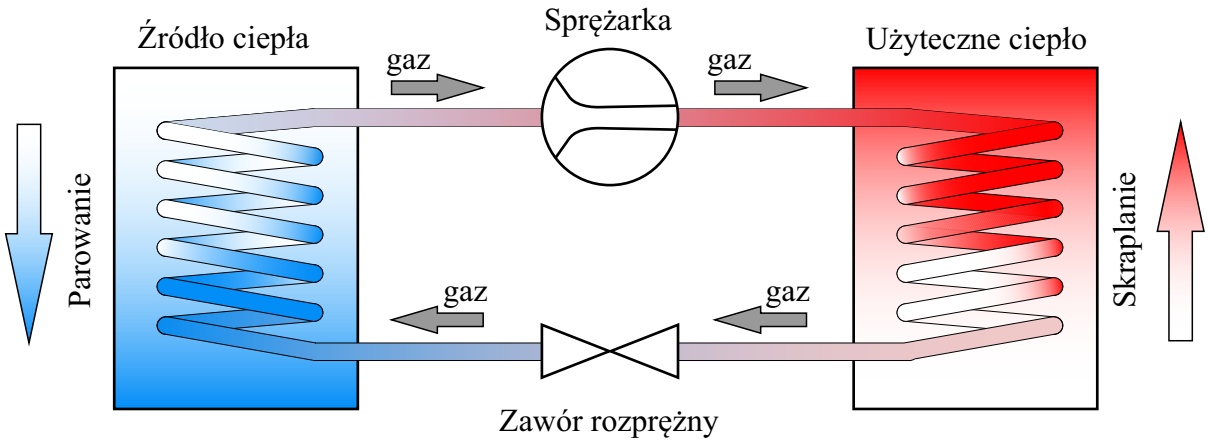

2.4.2 Budowa produktu

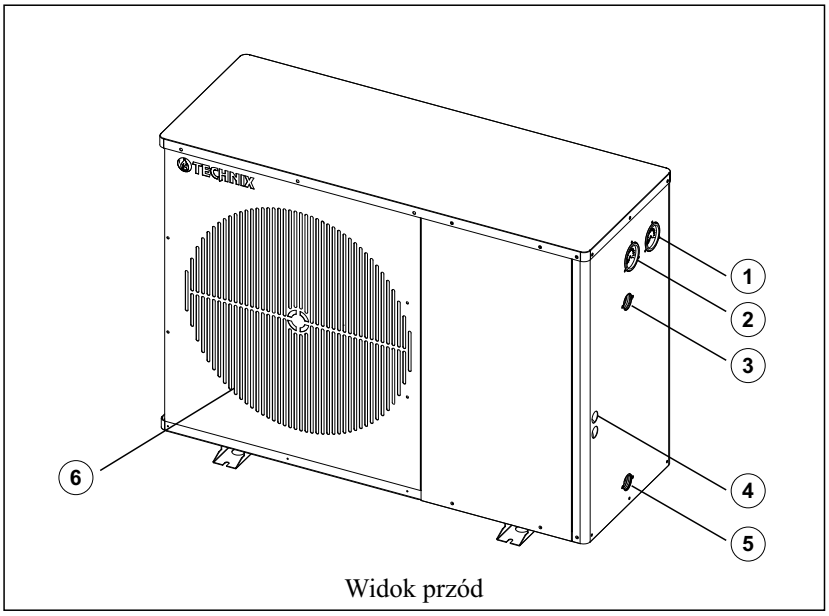

Widok przód

1 Manometr ciśnienia w układzie pompy ciepła
2 Manometr ciśnienia w układzie pompy ciepła
3 Przyłącze zasilania obiegu grzewczego 1"
4 Dławica do instalacji elektrycznej
5 Przyłącze powrotu obiegu grzewczego 1"
6 Osłona wylotu powietrza

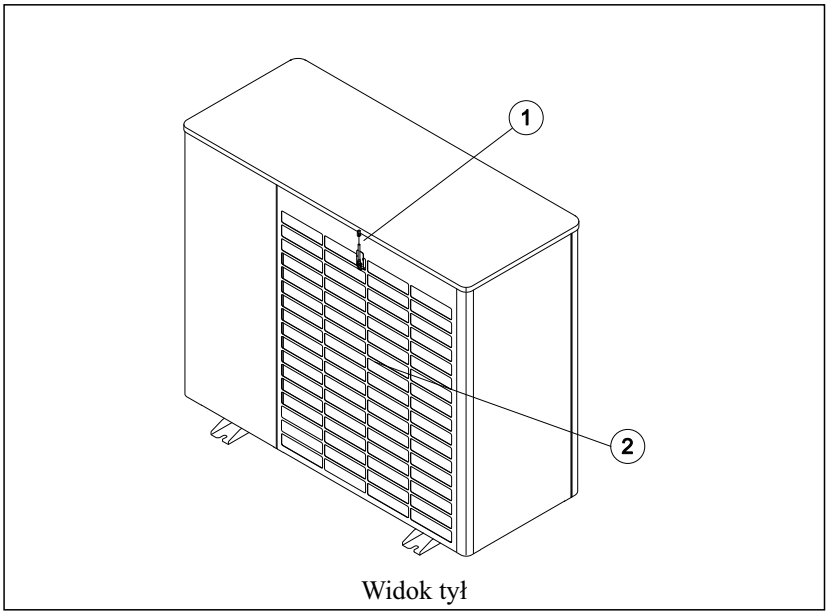

Widok tył

1 Czujnik temperatury, na wlocie powietrza
2 Kratka wlotowa powietrza

Copyright by Technix Sp. z o.o.

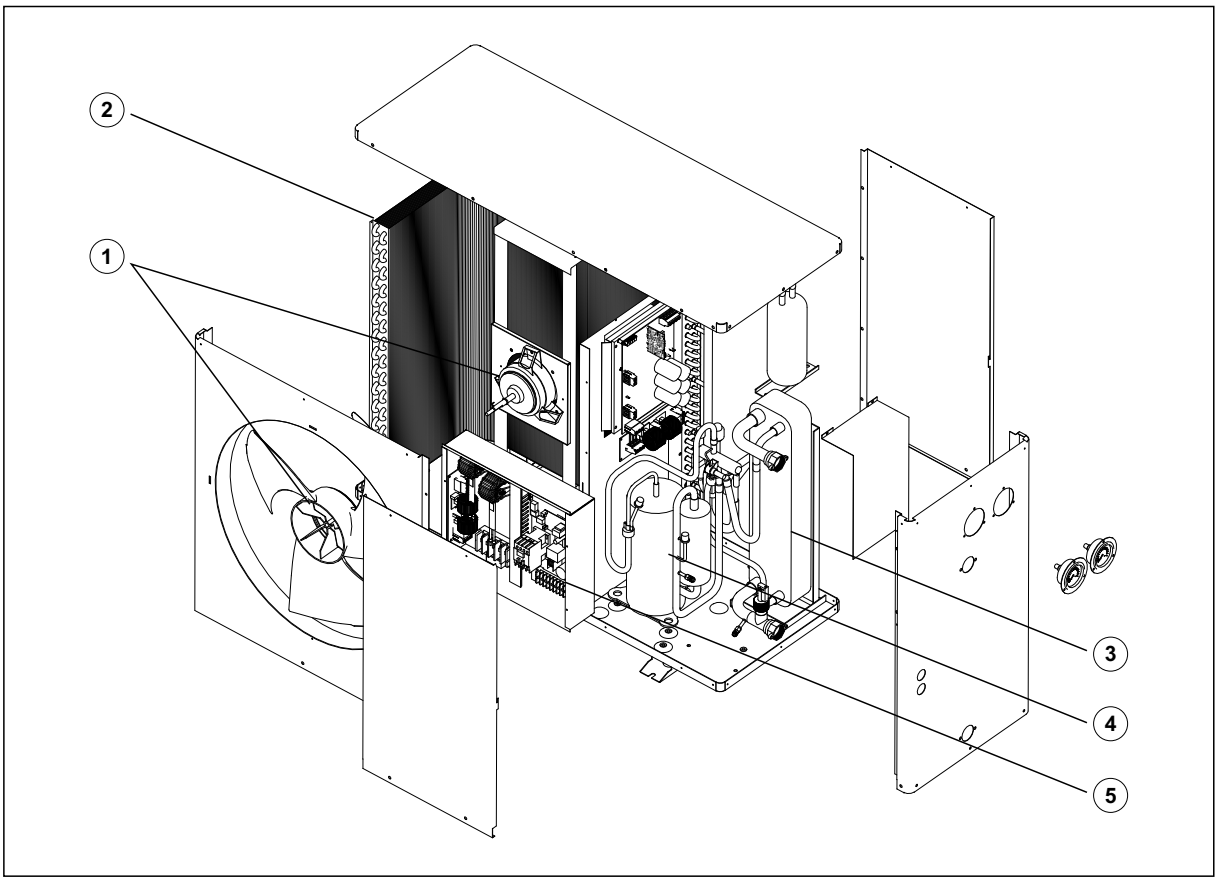

1 Wentylator
2 Parowacz
3 Wymiennik ciepła
4 Sprężarka
5 Skrzynka elektryczna

2.5 Podłączenie do instalacji elektrycznej

Przed przystąpieniem do podłączenia pompy ciepła TX - 9500 do instalacji elektrycznej, należy przestrzegać technicznych warunków przyłączeniowych dla podłączania do sieci niskiego napięcia zakładu energetycznego.
Dla napięcia sieci 1-fazowej 230 V musi być zapewniona tolerancja od +10% do -15%.

W przyłączu instalacji elektrycznej do pompy ciepła konieczne jest zastosowanie wyłącznika sieciowego.

Aby podłączyć instalację elektryczną do pompy ciepła, należy odkręcić śrubki z przedniej osłony i następnie osłonę przesunąć w dół i odchylić. Podłączając przewód zasilający do pompy ciepła należy przeprowadzić go przez dławicę w bocznej obudowie pompy i podłączyć do złącza na listwie elektrycznej.

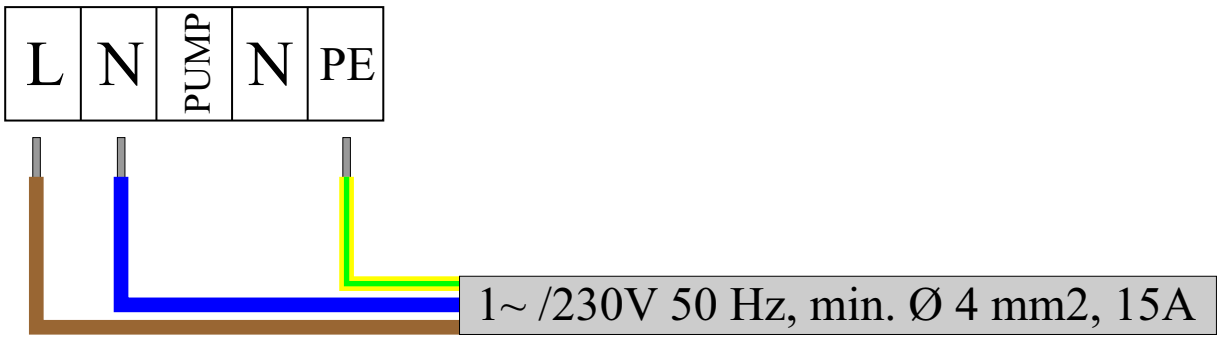

Copyright by Technix Sp. z o.o.

2.6. Schemat podłączenia pompy ciepła TX - 9500

Pompę ciepła należy podłączyć do instalacji za pomocą śrubunków o średnicy 1" i **nie należy w żadnym przypadku redukować średnicy podłączenia i przepływu!**

Podłączenie pompy ciepła do instalacji grzewczej powinno być wykonane zgodnie z normą PN-91/B-02414 - instalacje układu zamkniętego i zalana **glikolem**.

UWAGA!

Zawór trójdrogowy wraz z siłownikiem TECHNIX należy zamonotować w każdej konfiguracji trybu pracy pompy ciepła z wyjątkiem gdy pompa ciepła pracuje tylko w trybie i układzie tylko BUFOR oraz tylko C.W.U.(tylko grzejemy ciepła wodę użytkową).

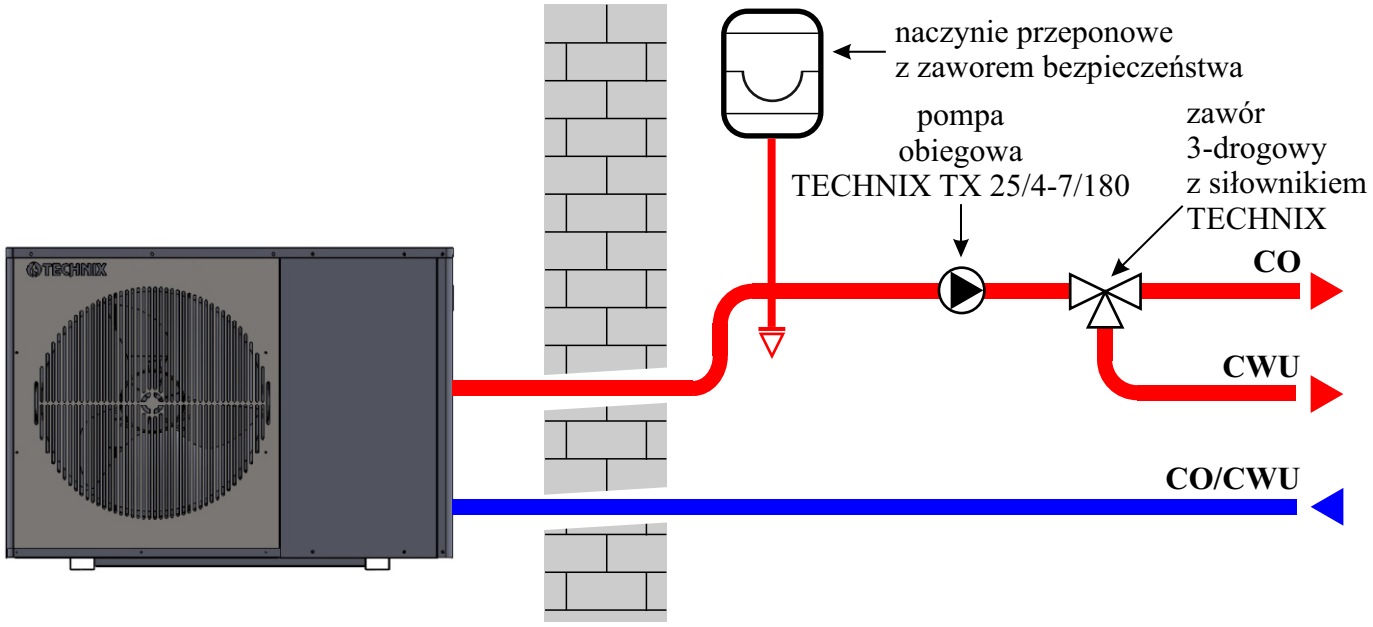

2.7. Schemat podłączenia pompy obiegowej TECHNIX TX 25/4-7/180 i siłownika zaworu

Aby podłączyć pompę obiegową i siłownik zaworu trójdrogowego Technix do pompy ciepła, należy odkręcić śrubki z przedniej osłony i następnie osłonę przesunąć w dół i odchylić. Podłączając przewody zasilające pompy obiegowej i siłownika zaworu do pompy ciepła należy przeprowadzić je przez dławicę w bocznej obudowie pompy i podłączyć do złącza na listwie elektrycznej.

Podłączenie pompy obiegowej **TECHNIX TX 25/4-7/180**

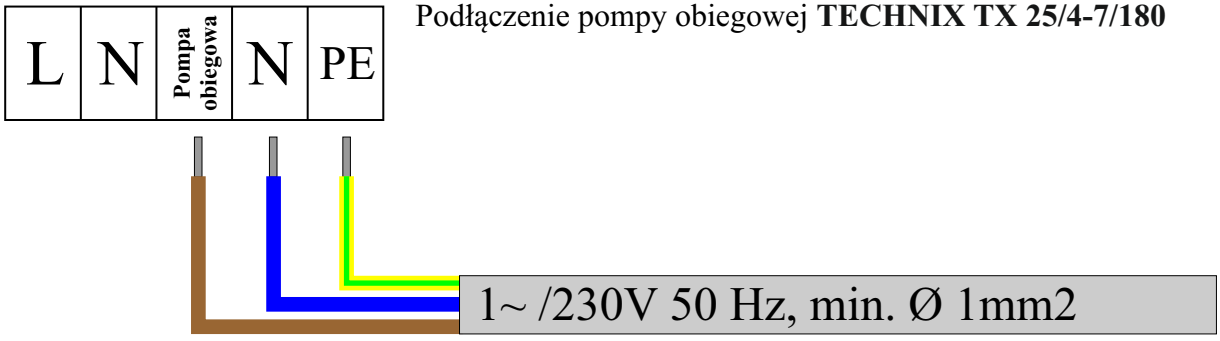

Podłączenie siłownika TECHNIX

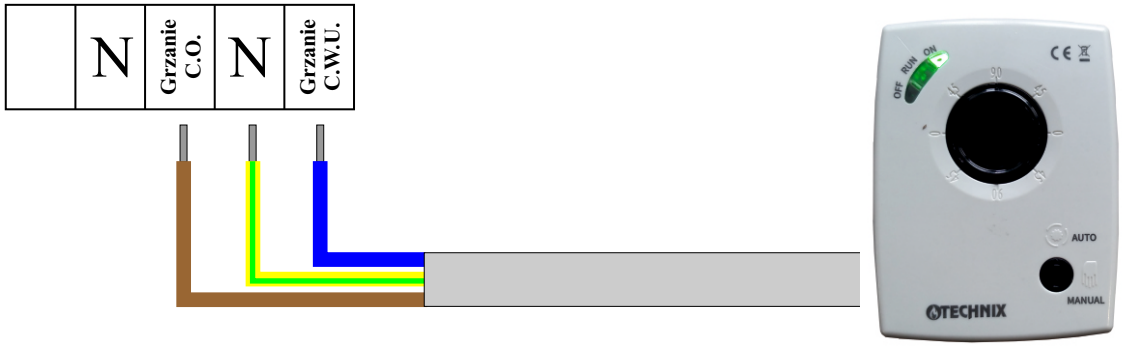

Dioda sygnalizująca świecąca na **ZIELONO - zawór otwarty - grzanie C.O.**
Dioda sygnalizująca świecąca na **CZERWONO - zawór otwarty - grzanie C.W.U.**

Copyright by Technix Sp. z o.o.

2.8. Montaż panelu sterującego w pomieszczeniu

Panel sterujący powinien być zamontowany w miejscu suchym, osłoniętym od czynników atmosferycznych.

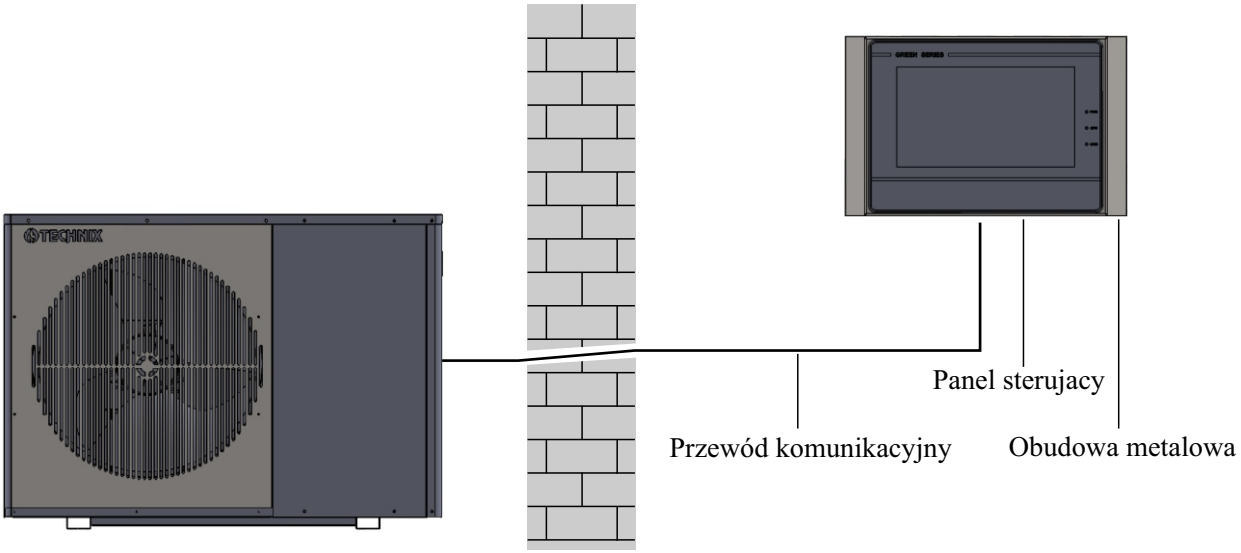

Panel sterujący przytwierdzony jest do obudowy metalowej za pomocą wtopionych w obudowę plastikową magnesów. Aby rozdzielić panel sterujący od obudowy metalowej należy delikatnie podważyć jedną z krawędzi obudowy panelu sterującego i odchylić panel sterujący.

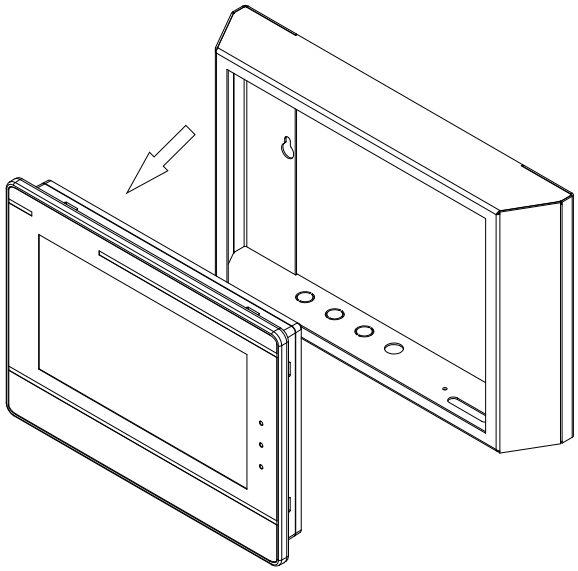

Obudowa metalowa powinna być trwale przymocowana do ściany za pomocą śrub i kołków rozporowych M8 x 50.

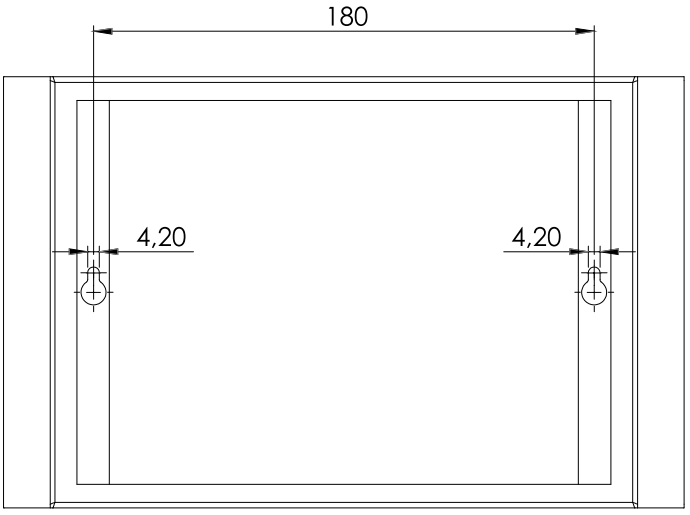

Copyright by Technix Sp. z o.o.

2.9. Podłączenie panelu sterującego do pompy ciepła

Aby podłączyć panel sterujący do pompy ciepła, należy odkręcić śrubki z przedniej osłony pompy ciepła, następnie osłonę przesunąć w dół i odchylić. Podłączając przewód komunikacyjny panelu sterującego do pompy ciepła należy przeprowadzić go przez dławicę w bocznej obudowie pompy i podłączyć do złącza na listwie płyty sterującej zachowując kolejność i kolorystykę przewodów jak na przedstawionych zdjęciach.

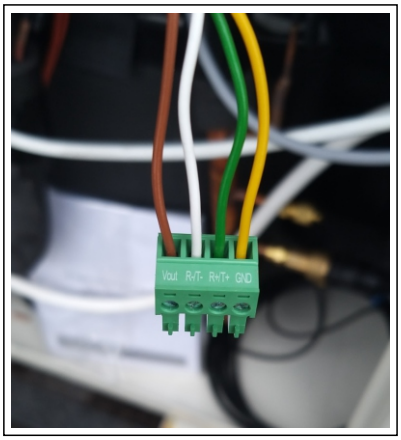

Podłączenie przewodów z panelu sterującego do wtyczki w pompie ciepła

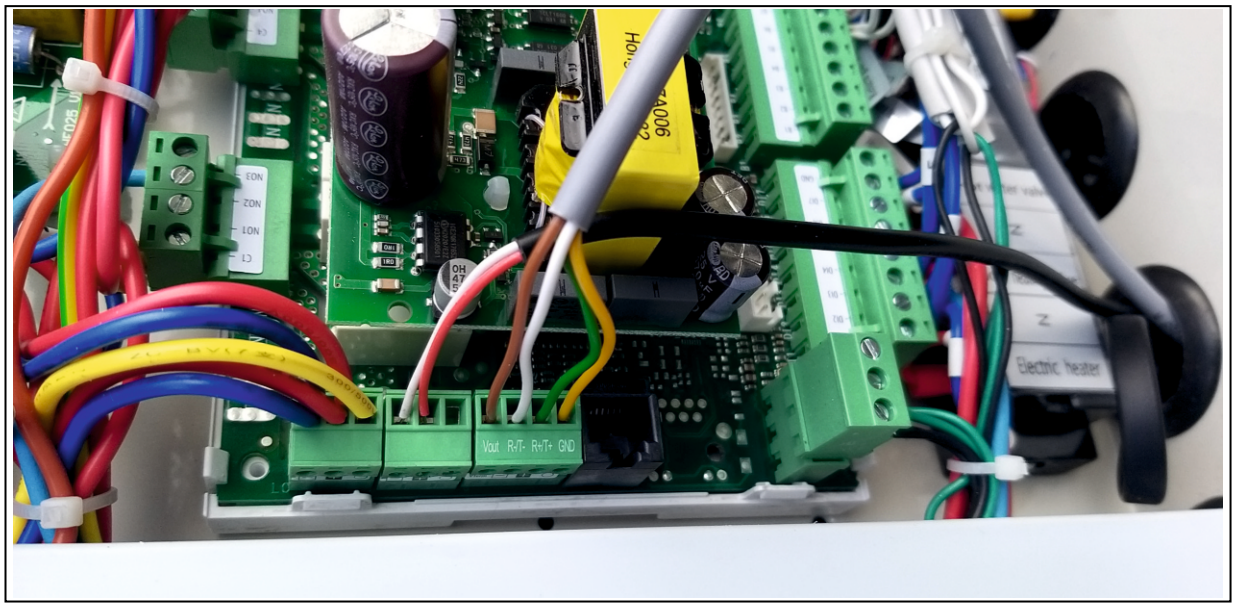

Miejsce podłączenia wtyczki z przewodem z panelu sterującego w pompie ciepła

Copyright by Technix Sp. z o.o.

3. Przeznaczenie pompy ciepła TX - 9500

Pompa ciepła TX - 9500 przeznaczona jest do podgrzewania medium w instalacji centralnego ogrzewania gdzie jako medium grzewcze wykorzystany jest wyłącznie glikol.
Przepływ medium grzewczego przez pompę cyrkulacyjną **TECHNIX TX 25/4-7/180** na każde 0,75 kW (mocy wejściowej) > 1 m3/h. Pompa ciepła charakteryzuje się ona wysoką wydajnością i żywotnością, a także niskim poziomem hałasu i wibracji. Pompa ciepła może pracować w zakresie temperatur zewnętrznych od - 25÷40°C. Ze względu na różne strefy temperatur średniorocznych w Polsce, zgodnie z normą EN14511-2, COP pompy ciepła TX - 9500 przedstawia się mianowicie:

COP	
A(-7) / W52	2,17
A(-7) / W34	2,86
A2 / W42	3,28
A2 / W30	4,64
A7 / W36	4,48
A7 / W27	6,16
A12 / W30	6,34
A12 / W24	8,14

KLIMAT UMIARKOWANY

SCOP dla temperatury medium 35°C	4,68
SPRAWNOŚĆ [%]	184,1
KLASA	A+++
P_{DESIGN} [kW]	6,714
$T_{BIVALENT}$ [°C]	-7

SCOP dla temperatury medium 55°C	3,24
SPRAWNOŚĆ [%]	126,6
KLASA	A++
P_{DESIGN} [kW]	7,122
$T_{BIVALENT}$ [°C]	-7

Copyright by Technix Sp. z o.o.

3.1. Tryby pracy pompy ciepła TX - 9500

Sterownik pompy ciepła umożliwia sterowanie różnymi obiegami grzewczymi:

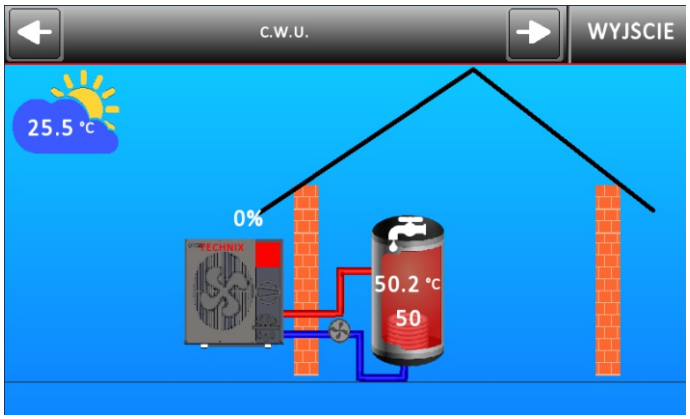

Pompa ciepła + C.W.U. - Pompa ciepła nagrzewa tylko ciepłą wodę użytkową. Zawór 3-drogowy nie jest sterowany przez pompę ciepła. Czujnik temperatury C.W.U. musi być umieszczony w odpowiednim miejscu w zbiorniku C.W.U.

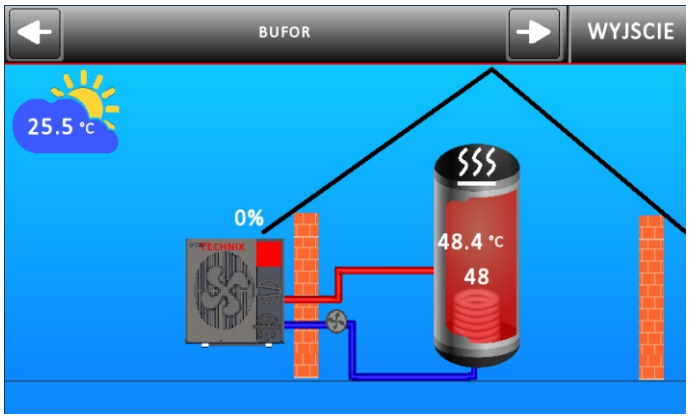

Pompa ciepła + bufor - Pompa ciepła nagrzewa tylko wodę w buforze lub tylko instalację C.O. (bez podziału na podłogówkę i grzejniki). Zawór 3-drogowy nie jest sterowany przez pompę ciepła.

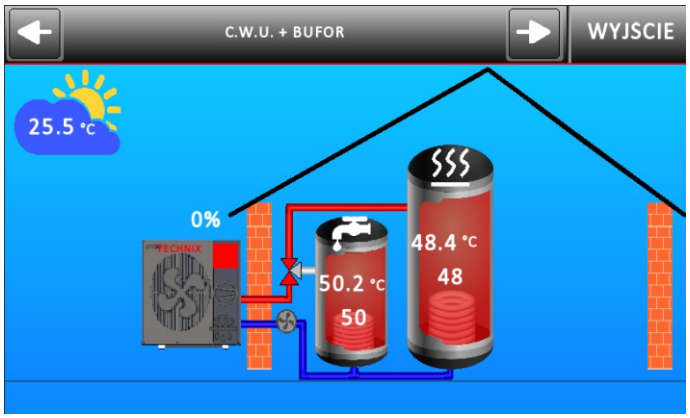

Pompa ciepła + C.W.U + bufor - Pompa ciepła nagrzewa ciepłą wodę użytkową oraz bufor lub instalację C.O. (bez podziału na podłogówkę i grzejniki). Ten tryb pracy posiada priorytet C.W.U. co oznacza, że zadaniem nadrzędnym jest nagrzewanie wody w zbiorniku C.W.U. Pompa ciepła automatycznie przełącza zawór 3-drogowy pomiędzy zbiornikiem C.W.U. a buforem.

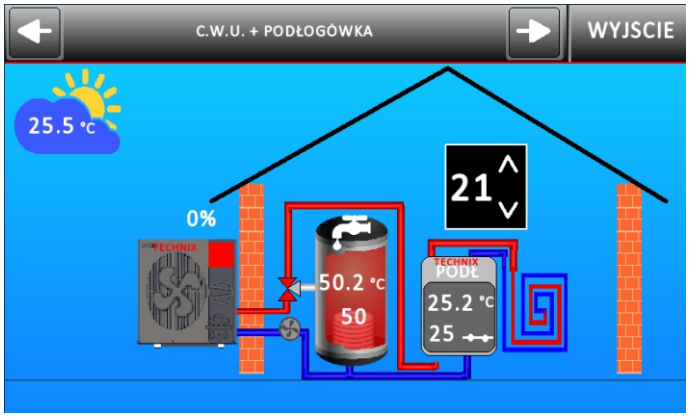

Pompa ciepła+ C.W.U. + podłogówka - Pompa ciepła nagrzewa ciepłą wodę użytkową oraz instalację ogrzewania podłogowego. Ten tryb pracy posiada priorytet C.W.U. co oznacza, że zadaniem nadrzędnym jest nagrzewanie wody w zbiorniku C.W.U. Pompa ciepła automatycznie przełącza zawór 3-drogowy pomiędzy zbiornikiem C.W.U. a instalacją ogrzewania podłogowego.

UWAGA!

Aby używać tego trybu należy zastosować w instalacji ogrzewania podłogowego grupę pompową mieszającą SZTOS ze sterownikiem SZTOS.

Copyright by Technix Sp. z o.o.

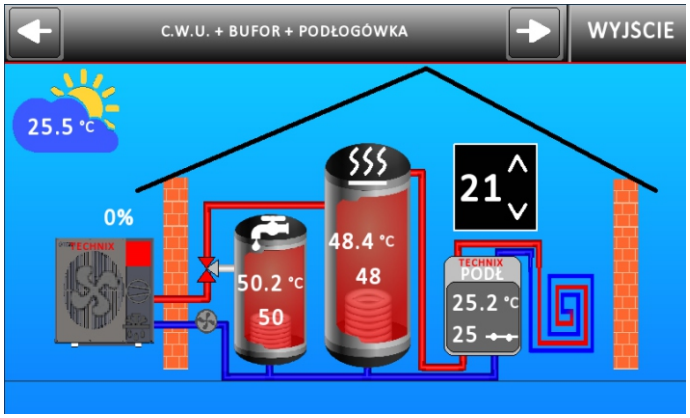

Pompa ciepła+ C.W.U. + bufor + podłogówka - Pompa ciepła nagrzewa ciepłą wodę użytkową oraz bufor oraz steruje instalacją ogrzewania podłogowego. Ten tryb pracy posiada priorytet C.W.U. co oznacza, że zadaniem nadrzędnym jest nagrzewanie wody w zbiorniku C.W.U. Pompa ciepła automatycznie przełącza zawór 3-drogowy pomiędzy zbiornikiem C.W.U. a buforem.

UWAGA!

Aby używać tego trybu należy zastosować w instalacji ogrzewania podłogowego grupę pompową mieszającą SZTOS ze sterownikiem SZTOS

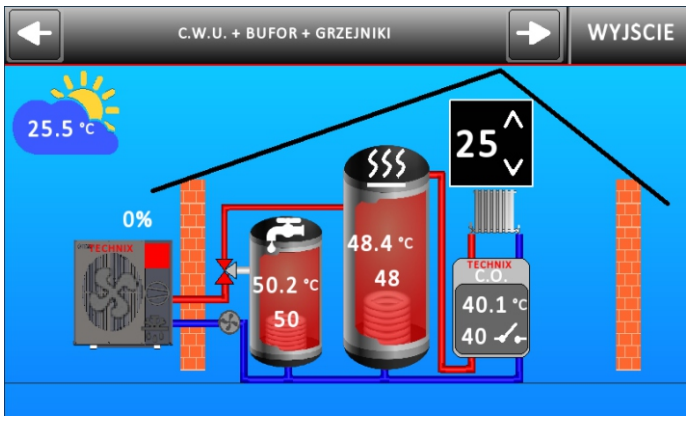

Pompa ciepła + C.W.U + bufor + grzejniki - Pompa ciepła nagrzewa ciepłą wodę użytkową oraz bufor oraz steruje instalacją grzejnikową. Ten tryb pracy posiada priorytet C.W.U. co oznacza, że zadaniem nadrzędnym jest nagrzewanie wody w zbiorniku C.W.U. Pompa ciepła automatycznie przełącza zawór 3-drogowy pomiędzy zbiornikiem C.W.U. a buforem.

UWAGA!

Aby używać tego trybu należy zastosować w instalacji grzejnikowej grupę pompową mieszającą SZTOS ze sterownikiem SZTOS

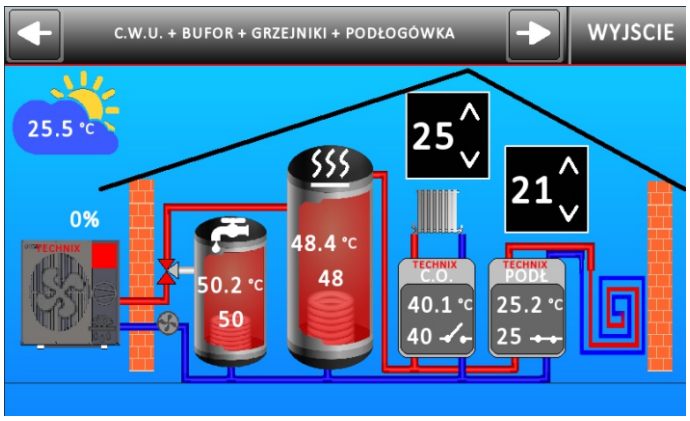

Pompa ciepła + C.W.U. + bufor + podłogówka - Pompa ciepła nagrzewa ciepłą wodę użytkową oraz bufor oraz steruje instalacją grzejnikową i instalacją ogrzewania podłogowego. Ten tryb pracy posiada priorytet C.W.U. co oznacza, że zadaniem nadrzędnym jest nagrzewanie wody w zbiorniku C.W.U. Pompa ciepła automatycznie przełącza zawór 3-drogowy pomiędzy zbiornikiem C.W.U. a buforem.

UWAGA!

Aby używać tego trybu należy zastosować w instalacji grzejnikowej oraz w instalacji ogrzewania podłogowego dwie grupy pompowe mieszające SZTOS ze sterownikami SZTOS.

3.2. Obsługa panelu sterującego pompy ciepła TX - 9500

Panel sterujący pompy ciepła TX - 9500 składa się ze panelu HMI wyposażonego w kolorowy ekran dotykowy o rozdzielczości 800 x 480 dpi. Dzięki rozbudowanemu oprogramowaniu regulator pompy ciepła może regulować szeregiem funkcji:

* Sterowanie pracą pompy CO
* Sterowanie pracy pompą CWU
* Sterowanie pompą cyrkulacyjną
* Sterowanie siłownikiem zaworu trój- lub czterodrogowym
* Dzięki zastosowaniu portu microUSB możliwa jest aktualizacja oprogramowania.

Po włączeniu urządzenia do zasilania, na ekranie panelu sterującego pojawia się na kilka sekund ekran logowania a następnie ekran główny. Widok ekranu głównego może się zmieniać w zależności jaki tryb pracy pompy ciepła jest aktualnie wybrany.

Copyright by Technix Sp. z o.o.

3.2.1 Wybór trybu pracy pompy ciepła

Tryb pracy pompy ciepła należy wybrać poprzez wybranie naciśnięcie ikony MENU na ekranie panelu a następnie wybrać MENU SERWISOWE. Otworzy się ekran z domyślnym ustawieniem trybu pracy pompy ciepła. Następnie strzałkami w górnym pasku ekranu należy wybrać tryb pracy pompy ciepła odpowiedni dla danej instalacji centralnego ogrzewania.

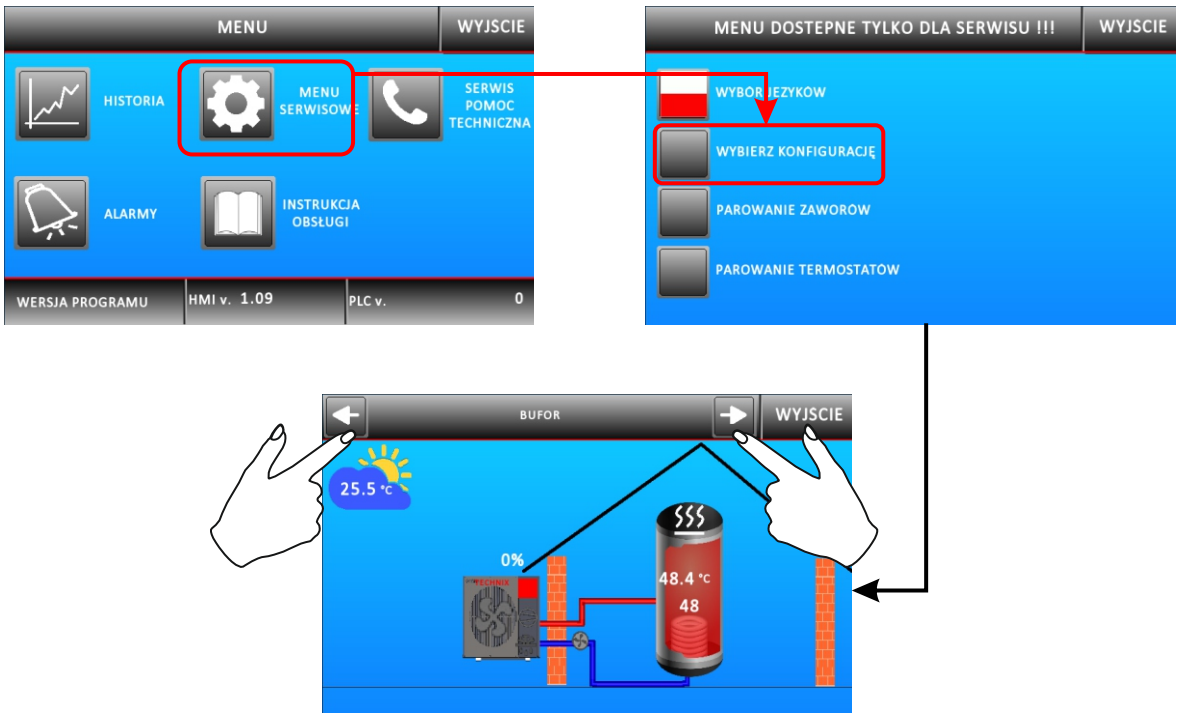

3.2.2 Nastawa temperatury C.W.U. (ciepłej wody użytkowej)

Poprzez dotknięcie zbiornika C.W.U. na ekranie panelu, przechodzi się w menu do ustawienia temperatury C.W.U. oraz histerezy w jakiej ma być nagrzewana woda.

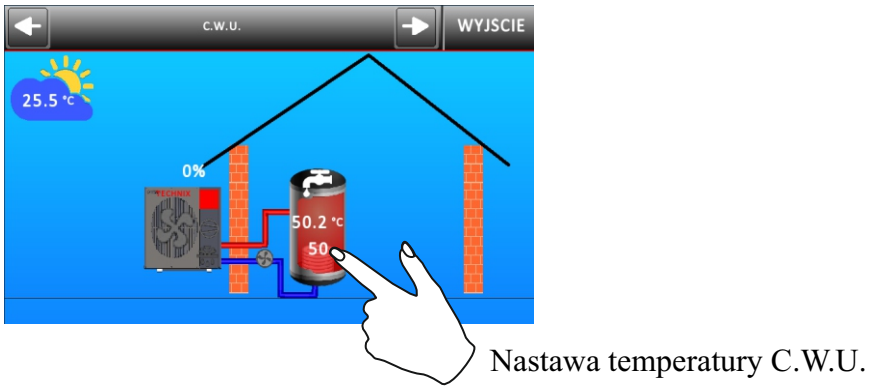

Nastawa temperatury C.W.U.

3.2.3 Nastawa temperatury BUFOR

Poprzez dotknięcie buforu na ekranie panelu, przechodzi się w menu do ustawienia temperatury buforu oraz histerezy w jakiej ma być on nagrzewany. W tym menu można również wybrać tryb grzania lub chłodzenia.

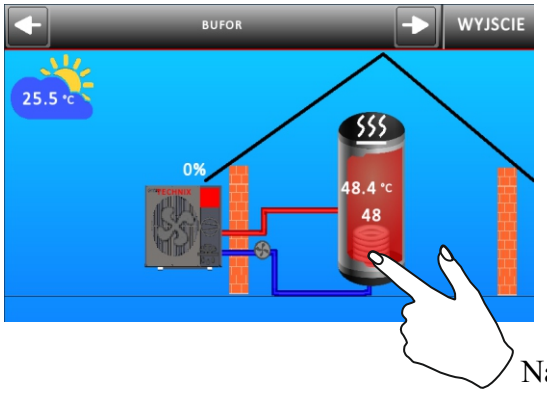

Nastawa temperatury BUFOR

Copyright by Technix Sp. z o.o.

3.2.4 Nastawa temperatury CWU + BUFOR

Poprzez dotknięcie zbiornika C.W.U. na ekranie panelu, przechodzi się w menu do ustawienia temperatury C.W.U. oraz histerezy w jakiej ma być nagrzewana woda a poprzez dotknięcie buforu na ekranie panelu, przechodzi się w menu do ustawienia temperatury buforu oraz histerezy w jakiej ma być on nagrzewany.

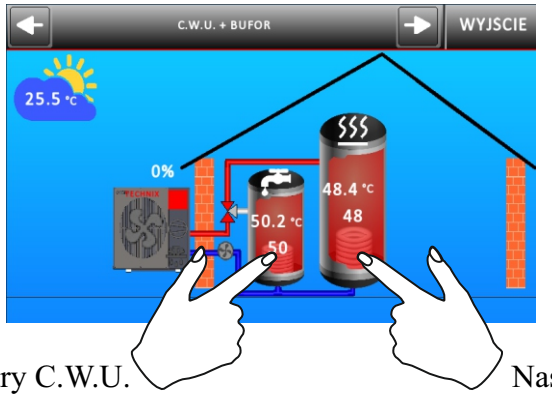

Nastawa temperatury C.W.U.

Nastawa temperatury BUFOR

3.2.5 Nastawa temperatury C.W.U. + Podłogówka

Poprzez dotknięcie zbiornika C.W.U. na ekranie panelu, przechodzi się w menu do ustawienia temperatury C.W.U. oraz histerezy w jakiej ma być nagrzewana woda.

Poprzez dotknięcie szarego pola z napisem „TECHIX PODŁ" przechodzi się do menu, w którym ustawia się parametry pracy grupy pompowej tj., temperaturę wody za zaworem oraz ustawienia związane z termostatem. Te same parametry możemy ustawić na sterowniku SZTOS.

Poprzez dotknięcie czarnego pola z temperaturą i strzałkami przechodzi się do menu termostatu, gdzie można ustawić oraz odczytać parametry te same co na termostacie.

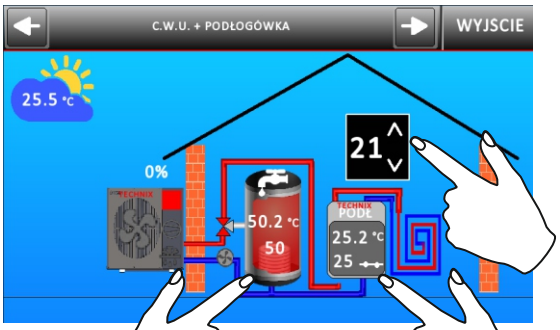

Nastawa temperatury termostatu pokojowego

Nastawa temperatury C.W.U.

Nastawa temperatury grupy pompowej - podłogówka

Copyright by Technix Sp. z o.o.

3.2.6 Nastawa temperatury C.W.U. + BUFOR + podłogówka

Poprzez dotknięcie zbiornika C.W.U. na ekranie panelu, przechodzi się w menu do ustawienia temperatury C.W.U. oraz histerezy w jakiej ma być nagrzewana woda. Poprzez dotknięcie buforu na ekranie panelu, przechodzi się w menu do ustawienia temperatury buforu oraz histerezy w jakiej ma być on nagrzewany. W tym menu można również wybrać tryb grzania lub chłodzenia.
Poprzez dotknięcie szarego pola z napisem „TECHIX PODŁ" przechodzi się do menu, w którym ustawia się parametry pracy grupy pompowej tj. temperaturę wody za zaworem oraz ustawienia związane z termostatem. Te same parametry możemy ustawić na sterowniku SZTOS.
Poprzez dotknięcie czarnego pola z temperaturą i strzałkami przechodzi się do menu termostatu, gdzie można ustawić oraz odczytać parametry te same co na termostacie.

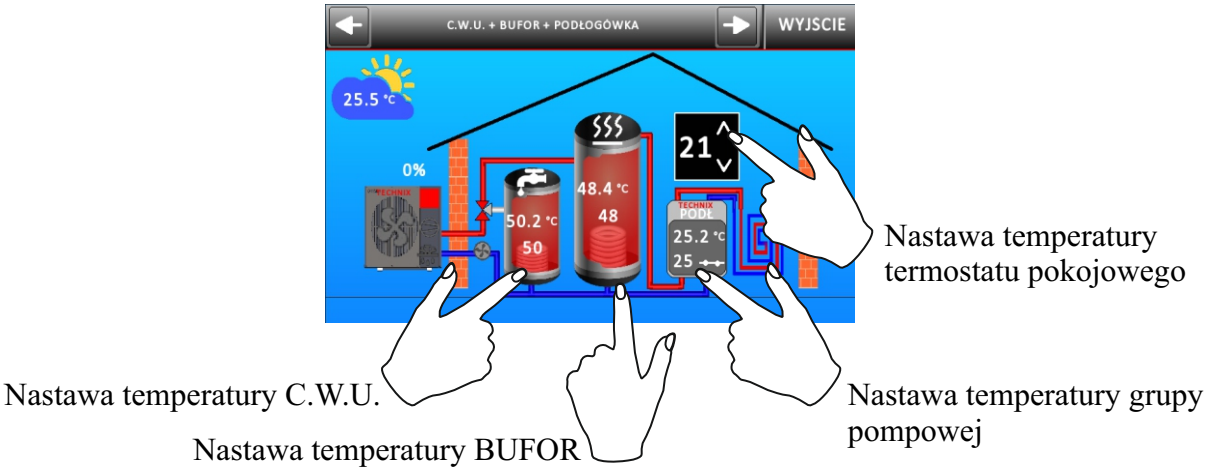

3.2.7 Nastawa temperatury C.W.U. + BUFOR + Grzejniki

Poprzez dotknięcie zbiornika C.W.U. na ekranie panelu, przechodzi się w menu do ustawienia temperatury C.W.U. oraz histerezy w jakiej ma być nagrzewana woda a poprzez dotknięcie buforu na ekranie panelu, przechodzi się w menu do ustawienia temperatury buforu oraz histerezy w jakiej ma być on nagrzewany.
Poprzez dotknięcie szarego pola z napisem „TECHIX C.O." przechodzi się do menu, w którym ustawia się parametry pracy grupy pompowej tj. temperaturę wody za zaworem oraz ustawienia związane z termostatem. Te same parametry możemy ustawić na sterowniku SZTOS.
Poprzez dotknięcie czarnego pola z temperaturą i strzałkami przechodzi się do menu termostatu, gdzie można ustawić oraz odczytać parametry te same co na termostacie.

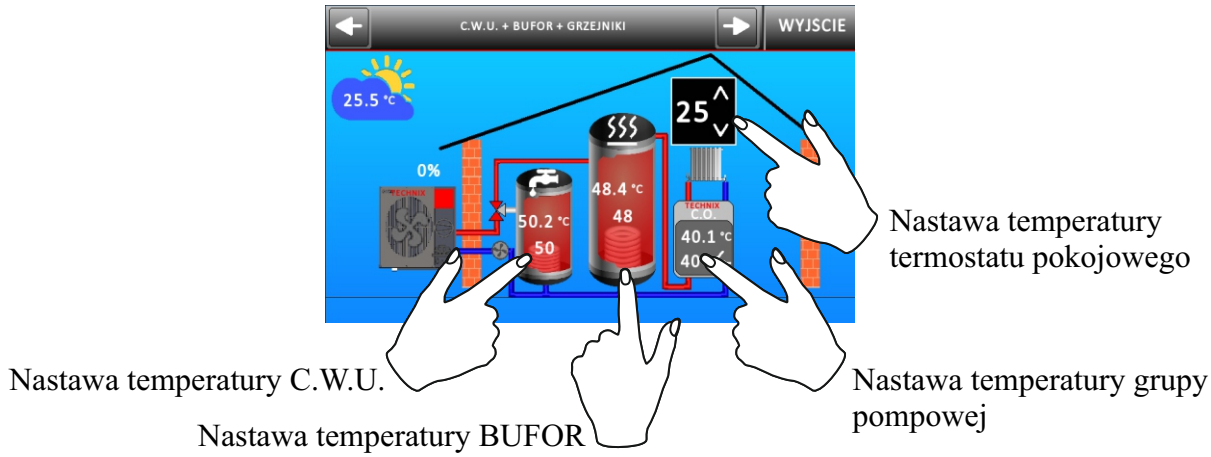

Copyright by Technix Sp. z o.o.

3.2.8 Nastawa temperatury C.W.U. + BUFOR + Grzejniki + Podłogówka

Poprzez dotknięcie zbiornika C.W.U. na ekranie panelu, przechodzi się w menu do ustawienia temperatury C.W.U. oraz histerezy w jakiej ma być nagrzewana woda a poprzez dotknięcie buforu na ekranie panelu, przechodzi się w menu do ustawienia temperatury buforu oraz histerezy w jakiej ma być on nagrzewany.
Poprzez dotknięcie szarego pola z napisem „TECHIX C.O." przechodzi się do menu, w którym ustawia się parametry pracy grupy pompowej tj. temperaturę wody za zaworem oraz ustawienia związane z termostatem. Te same parametry możemy ustawić na sterowniku SZTOS.
Poprzez dotknięcie czarnego pola z temperaturą i strzałkami, znajdującego się nad symbolem grzejnika, przechodzi się do menu termostatu, gdzie można ustawić oraz odczytać parametry te same co na termostacie.
Poprzez dotknięcie szarego pola z napisem „TECHIX PODŁ" przechodzi się do menu, w którym ustawia się parametry pracy grupy pompowej tj. temperaturę wody za zaworem oraz ustawienia związane z termostatem. Te same parametry możemy ustawić na sterowniku SZTOS.

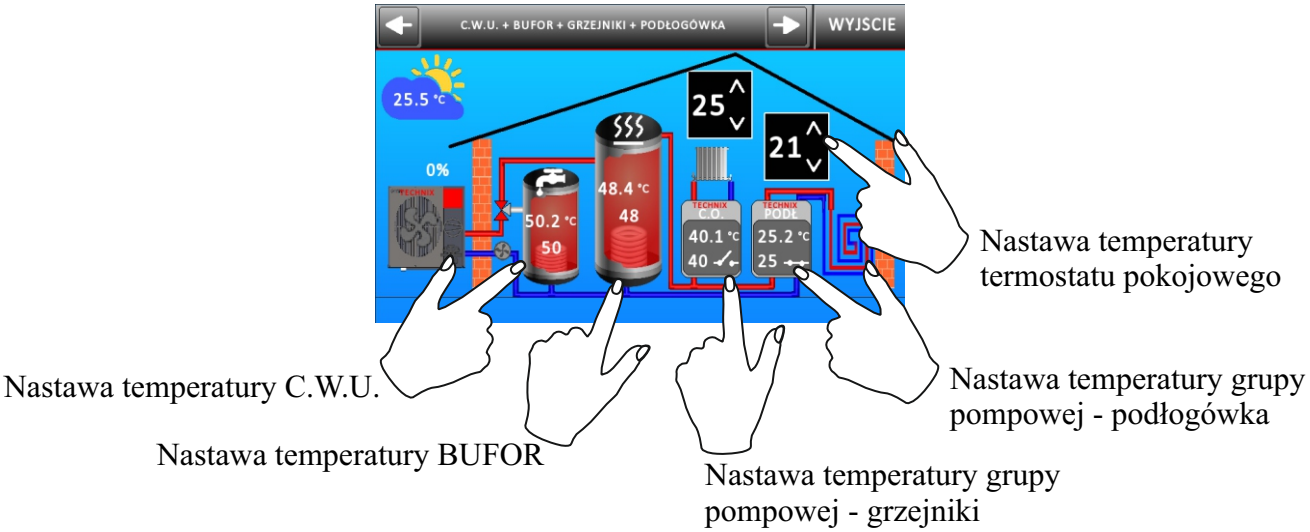

Copyright by Technix Sp. z o.o.

4. Konserwacja i naprawa

4.1. Wskazówki dotyczące konserwacji

1. Jednostka pompy ciepła to wysoce zautomatyzowane urządzenie. Kontrola stanu urządzenia powinna być przeprowadzana regularnie podczas użytkowania. Jeśli jednostka może być konserwowana przez długi czas i efektywnie, jej niezawodność eksploatacyjna i żywotność ulegną nieoczekiwanej poprawie.

2. Użytkownicy powinni zwracać uwagę na użytkowanie i konserwację tego urządzenia: wszystkie zabezpieczenia w urządzeniu są ustawiane przez producenta, nie reguluj ich samodzielnie.

3. Zawsze sprawdzaj, czy zasilanie i okablowanie instalacji elektrycznej urządzenia są przytwierdzone i stabilne, czy elementy elektryczne działają prawidłowo, a jeśli to konieczne, napraw je lub wymień.

4. Zawsze należy sprawdzić poziom medium w instalacji grzewczej, zawór bezpieczeństwa zbiornika wody, regulator poziomu cieczy i urządzenie wylotowe pod kątem prawidłowego działania, aby uniknąć powietrza systemie i zmniejszenia cyrkulacji medium, wpływając w ten sposób na wydajność grzewczą urządzenia, jego działanie i niezawodność.

5. Urządzenie powinno być czyste, suche i dobrze wentylowane. Powinno się regularnie czyścić (1-2 miesiące) wymienniki ciepła po stronie powietrza, aby utrzymać dobrą wymianę ciepła.

6. Zawsze sprawdzaj działanie każdego komponentu urządzenia, sprawdź przewód olejowy przy złączu rurowym i zawór gazowy oraz upewnij się, że czynnik chłodniczy nie wycieka z urządzenia.

7. Nie układaj żadnych śmieci wokół urządzenia, aby uniknąć zablokowania wlotu i wylotu powietrza.

8. Jeśli przestój urządzenia jest długi, należy spuścić medium grzewcze z orurowania urządzenia, odciąć zasilanie i założyć osłonę ochronną. Przy ponownym uruchomieniu dokładnie sprawdzić system przed uruchomieniem.

9. Jeśli urządzenie ulegnie awarii i użytkownik nie może rozwiązać problemu, należy skontaktować się z serwisem.

10. Do czyszczenia skraplacza jednostki głównej, zaleca się użycie gorącego (50°C) kwasu szczawiowego o stężeniu 15%, uruchomienie jednostki z pompą cyrkulacyjną na 20 minut, a na koniec spłukanie wodą z kranu 3 razy. (Zaleca się użyć zawór 3-drogowy poprzez uszczelnienie jednej z dróg korkiem). Nie myć skraplacza korozyjnym roztworem czyszczącym.

4.2. Inne problemy i naprawy

Nr	Problem	Możliwa przyczyna	Metoda naprawy
1	Pompa ciepła nie działa	1. Luźny przewód zasilający 2. Bezpiecznik zasilania jest przepalony/wyłączony	1. Odłącz zasilanie w celu sprawdzenia i naprawy 2. Wymień bezpiecznik
2	Wydajność grzewcza jest za mała	1. Za mało czynnika chłodzącego 2. Izolacja instalacji nie jest dobra 3. Powietrzny wymiennik ciepła jest zabrudzony 4. Wodny wymiennik ciepła jest zabrudzony	1. Sprawdź wyciek, napraw i uzupełnij gaz 2. Popraw izolację 3. Oczyścić wymiennik ciepła powietrza 4. Oczyścić wodny wymiennik ciepła

Copyright by Technix Sp. z o.o.

Nr	Problem	Możliwa przyczyna	Metoda naprawy
3	Kompresor nie działa	1. Błąd zasilania 2. Luźne połączenie kabla 3. Sprężarka przegrzewa się	1. Sprawdź przyczynę i rozwiąż 2. Sprawdź luźne przewody i napraw 3. Sprawdź przyczynę i napraw
4	Nadmierny hałas sprężarki	1. Uszkodzony zawór rozprężny prowadzi do przedostania się cieczy do sprężarki 2. Uszkodzone części wewnętrzne sprężarki 3. Brak oleju w sprężarce	1. Wymień zawór rozprężny 2. Wymień sprężarkę 3. Uzupełnij olej w sprężarce
5	Silnik wentylatora nie działa	1. Śruba mocująca łopatki wentylatora jest poluzowana 2. Silnik wentylatora uszkodzony	1. Dokręć śrubę 2. Wymień silnik wentylatora
6	Sprężarka pracuje, ale nie grzeje	1. W ogóle nie ma czynnika chłodniczego 2. Sprężarka uszkodzona	1. Sprawdź wyciek i napraw 2. Wymień sprężarkę

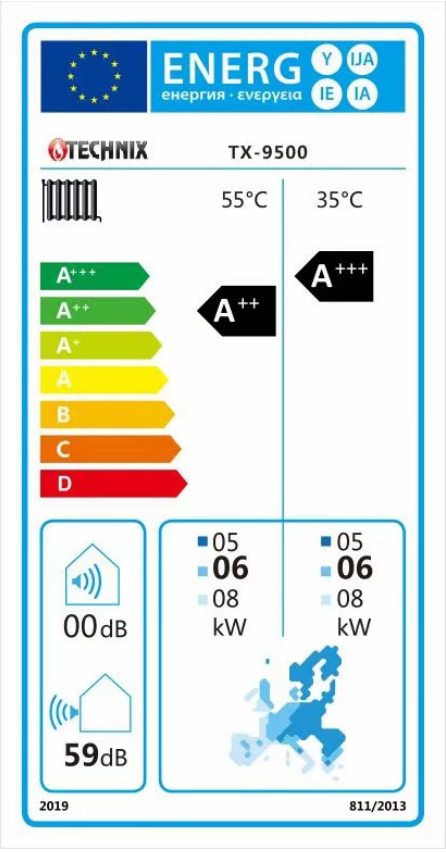

TECHNIX Pompa ciepła z inwerterem DC	
Model	TX-9500
Wydajność grzewcza Min./Max.	4.17/9.5 kW
Pobór mocy do ogrzewania Min./Max.	0.79/2.14 kW
Wydajność chłodnicza Min./Max.	3.08/6.7 kW
Pobór mocy do chłodzenia Min./Max.	0.85/2.67 kW
Napięcie zasilania	220V-240V/50HZ
Klasa odporności na wstrząsy	I
Stopień ochrony	IPX4
Znamionowa moc wejściowa	1.33 kW
Znamionowy prąd wejściowy	6.2A
Max. temperatura wody na wyjściu	55°C
Przepływ wody	1m3/h
Czynnik chłodzący / masa	R410A/1600g
Spadek ciśnienia wody	20 kPa
Przyłącze wody	1"
Max. ciśnienie wody	1.0 MPa
Masa netto	88 kg
Data	Zobacz kod kreskowy
Numer seryjny	Zobacz kod kreskowy
TECHNIX Sp. z o.o.	

Copyright by Technix Sp. z o.o.

5. Karta gwarancyjna i warunki gwarancji

Pompa ciepła TX - 9500 Nr seryjny: Data produkcji: Data sprzedaży:	Czytelna pieczęć punktu sprzedaży i podpis

Pieczęć firmy hydraulicznej montującej pompę ciepła	Oświadczam, że zapoznałem się z warunkami gwarancji oraz montażu i je akceptuję.
Bez powyższych pieczęci i podpisów, gwarancja jest nieważna!!!	

Warunki gwarancji

1. Gwarancja obejmuje okres 60 miesięcy od daty zakupu pompy ciepła licząc od daty sprzedaży /ale nie dłużej niż 66 miesięcy od daty produkcji/ pod warunkiem wykonywania, przez autoryzowany serwis producenta, odpłatnych przeglądów serwisowych w odstępach co 12 miesięcy od daty sprzedaży pompy ciepła TX - 9500. W przypadku nie wykonania pierwszego przeglądu gwarancja ulega skróceniu do 24 miesięcy licząc od daty sprzedaży. Gwarancja obowiązuje tylko na terytorium Rzeczpospolitej Polskiej. .
2. Wady i uszkodzenia ujawnione w okresie gwarancyjnym będą bezpłatnie usuwane w terminie nie dłuższym niż 14 dni od daty zgłoszenia usterki. Na podstawie niniejszej gwarancji producent zobowiązuje się do naprawy na własny koszt wad fizycznych wyrobu ujawnionych w okresie gwarancyjnym.
3. Gwarancja nie obejmuje uszkodzeń powstałych z winy użytkownika, wskutek niewłaściwej eksploatacji, dokonywanych przeróbek i napraw poza serwisem, wszelkich uszkodzeń termicznych i mechanicznych oraz z przyczyn niezależnych typu wyładowanie atmosferyczne, przepięcia sieci elektrycznej itp.
4. Składając reklamację kupujący określa rodzaj wady i przypuszczalną przyczynę jej powstania. Jeżeli nie jest w stanie określić wady, podaje objawy wadliwego działania wyrobu.
5. Wszelkie awarie pompy ciepła powstałe w wyniku niewłaściwej eksploatacji, w szczególności niezgodnej z instrukcją pompy ciepła oraz innych przyczyn, nie wynikających z winy producenta pompy ciepła powodują utratę gwarancji.
6. Karta gwarancyjna stanowi jedyną podstawę dokonania bezpłatnej naprawy gwarancyjnej. W razie jej zagubienia lub zniszczenia firma TECHNIX Sp. z o.o. może wydać duplikat za odpłatnością.
7. Reklamacja nie będzie uznana w przypadku braku potwierdzenia przez firmę instalującą pompę ciepła TX - 9500, iż pompa ciepła została zainstalowana zgodnie z instrukcją obsługi i montażu oraz przywołanymi w niej normami oraz podpisany i odesłany do producenta protokół z tego montażu.
8. Naprawom gwarancyjnym nie podlegają uszczelnienia, termoodporne wkłady, płyty promiennikowe, części ruchome oraz wszelkiego rodzaju normalia.
9. Reklamacja bez Karty Gwarancyjnej z pieczęcią, datą i podpisem sprzedawcy nie będzie uznana.
10. Reklamacji nie podlegają uszkodzenia powstałe:
- w czasie własnego transportu odbiorcy,
- w czasie przemieszczania i ustawiania pompy ciepła,
- w wyniku wadliwej eksploatacji.

UWAGA!!!
PODSTAWĄ UDZIELENIA GWARANCJI JEST PRZESŁANIE DO PRODUCENTA WYPEŁNONYCH KART: „Protokołu odbioru montażu pompy ciepła TX - 9500”

Copyright by Technix Sp. z o.o.

6. Potwierdzenie wykonania przeglądów serwisowych

1 …… .....
Data przeglądu pieczęć i podpis autoryzowanego serwisu

2 …… .....
Data przeglądu pieczęć i podpis autoryzowanego serwisu

3…… .....
Data przeglądu pieczęć i podpis autoryzowanego serwisu

4 …… .....
Data przeglądu pieczęć i podpis autoryzowanego serwisu

UWAGA!!!!!
POTWIERDZENIE PRZEGLĄDU JEST WAŻNE TYLKO RAZEM Z PROTOKOŁEM WYKONANIA PRZEGLĄDU , KTÓRY WINIEN BYĆ WYSTAWIONY PRZEZ WYKONUJĄCEGO PRZEGLĄD NA FIRMOWYM DRUKU!

Copyright by Technix Sp. z o.o.

Protokół odbioru montażu pompy ciepła TX – 9500

.....

Imię i nazwisko użytkownika

……..……

Dokładny adres montażu pompy ciepła, nr tel.

Numer seryjny i rok produkcji …….....Moc pompy ciepła ……kW

LP	Czynność	Zaznaczyć w przypadku zatwiedzenia
1	Czy instalacja elektryczna została wykonana zgodnie z obowiązującymi w Polsce normami oraz instrukcją obsługi urządzenia?	
2	Czy pompa ciepła została zamontowana zgodnie z wytycznymi znajdującymi się w instrukcji obsługi urządzenia?	
3	Czy instalacja C.O. i C.W.U. została wykonana zgodnie z zgodnie z obowiązującymi w Polsce normami oraz instrukcją obsługi urządzenia?	
4	Czy przyłącze zasilania i powrotu pompy jest wykonane średnicą 1 cal a instalacja, w której pracuje pompa ciepła nie została nigdzie zredukowana na inną średnicę?	
5	Czy w pompie jako czynnik grzewczy został użyty glikol, zgodnie z instrukcją obsługi?	
6	Czy użytkownik pompy ciepła został przeszkolony z zakresu funkcjonowania, obsługi i konserwacji pompy ciepła przez instalatora?	

…….. ……..

Czytelny podpis użytkownika

Czytelny podpis instalatora i pieczątka

....

Miejscowość i data:

Miejscowość i data:

Copyright by Technix Sp. z o.o.

Copyright by Technix Sp. z o.o.

Protokół odbioru montażu pompy ciepła TX – 9500

.....

Imię i nazwisko użytkownika

……..……

Dokładny adres montażu pompy ciepła, nr tel.

Numer seryjny i rok produkcji …….....Moc pompy ciepła ……kW

LP	Czynność	Zaznaczyć w przypadku zatwiedzenia
1	Czy instalacja elektryczna została wykonana zgodnie z obowiązującymi w Polsce normami oraz instrukcją obsługi urządzenia?	
2	Czy pompa ciepła została zamontowana zgodnie z wytycznymi znajdującymi się w instrukcji obsługi urządzenia?	
3	Czy instalacja C.O. i C.W.U. została wykonana zgodnie z zgodnie z obowiązującymi w Polsce normami oraz instrukcją obsługi urządzenia?	
4	Czy przyłącze zasilania i powrotu pompy jest wykonane średnicą 1 cal a instalacja, w której pracuje pompa ciepła nie została nigdzie zredukowana na inną średnicę?	
5	Czy w pompie jako czynnik grzewczy został użyty glikol, zgodnie z instrukcją obsługi?	
6	Czy użytkownik pompy ciepła został przeszkolony z zakresu funkcjonowania, obsługi i konserwacji pompy ciepła przez instalatora?	

Tu odciąć i odesłać do producenta

…….. Czytelny podpis użytkownika

…….. Czytelny podpis instalatora i pieczątka

..... Miejscowość i data:

..... Miejscowość i data:

Copyright by Technix Sp. z o.o.

Copyright by Technix Sp. z o.o.

Copyright by Technix Sp. z o.o.

PRODUCENT:

TECHNIX SPÓŁKA Z OGRANICZONĄ ODPOWIEDZIALNOŚCIĄ
SZCZURY 33B
63-400 OSTRÓW WLKP.
Tel:
www.
email: